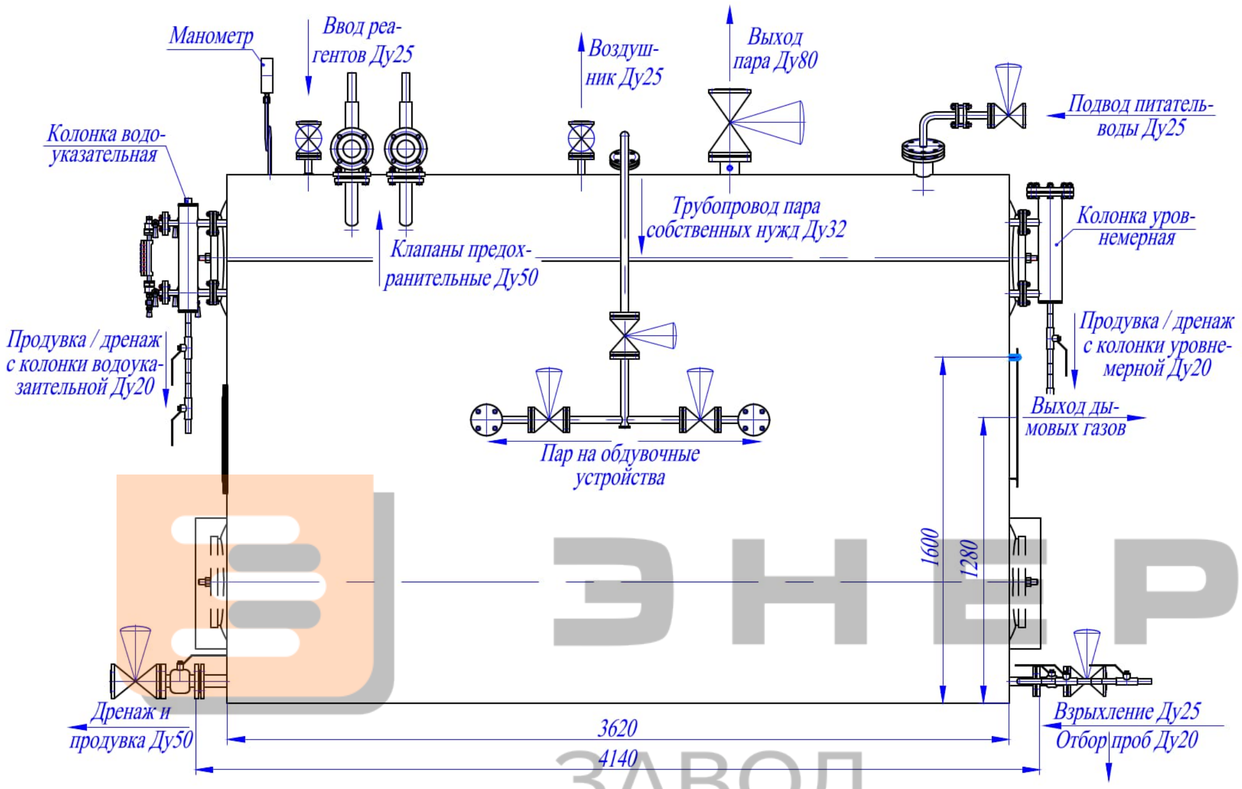

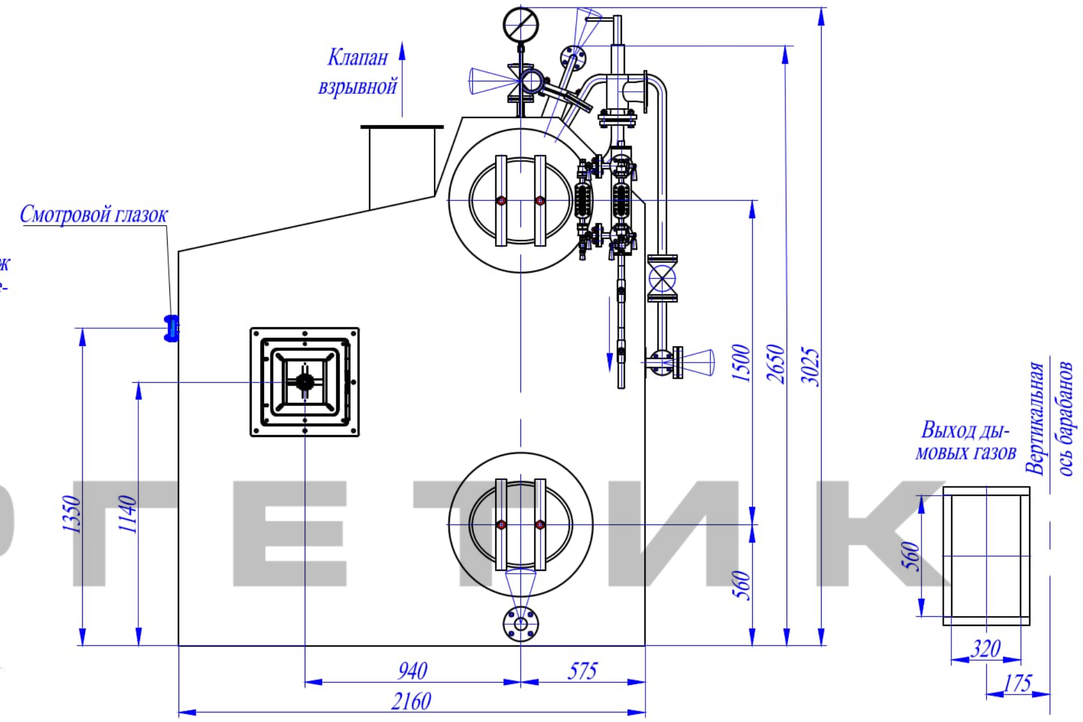

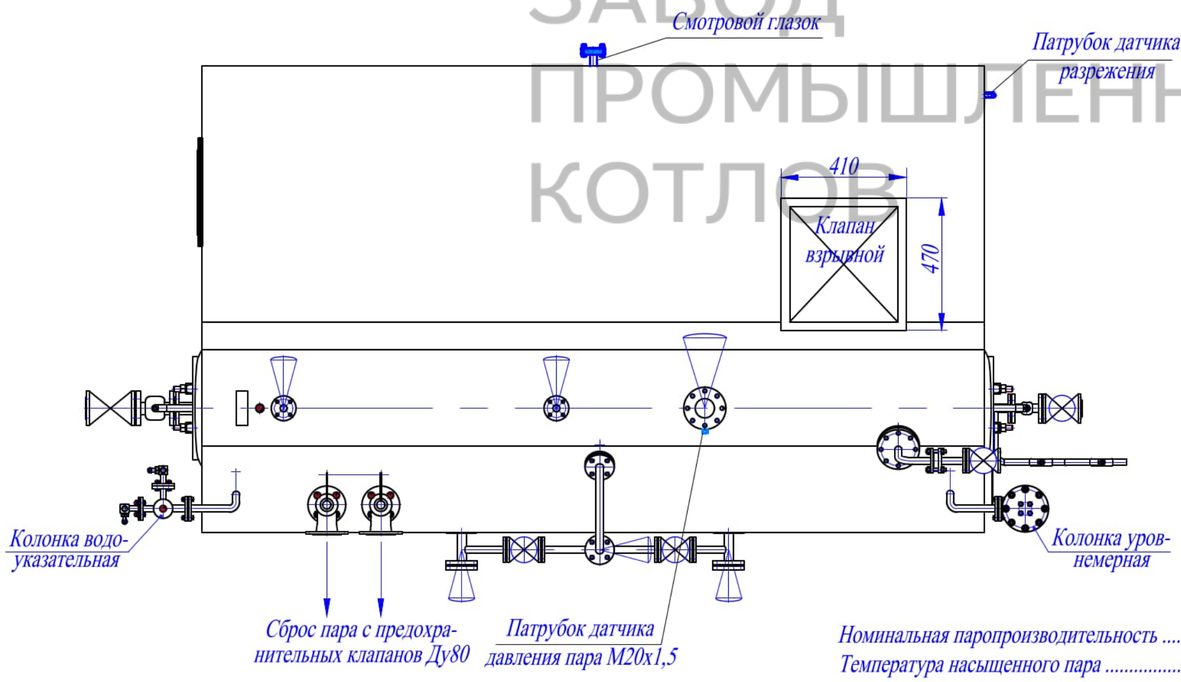

Номинальная паропроизводительность ..... 2,5 т/ч
Температура насыщенного пара ..... 175°С
Давление в барабане котла (избыточное) ... 0,8 МПа (кгс/см²)
Температура питательной воды на входе в котел ...50°С
Расчетное топливо ..... природный газ/мазут
Расход топлива .....220 м³/ч / 186 кг/ч
КПД котла, не менее (га//мазут) 89,5%/88%

1. Размеры для справок.
2. Котел изготовлен согласно ТУ 25.30.11-004-33974042-2018, ГОСТ 24005 "Котлы паровые стационарные с естественной циркуляцией. Общие технические требования." и Техническим регламентом Таможенного союза "О безопасности оборудования, работающего под избыточным давлением (ТР ТС 032/2013)".
3. Нормы оценки качества сварных швов согласно РД 2730.940.103-92. Сварные соединения подлежат визуальному и измерительному контролю согласно РД 03-606-03. Все стыковые сварные соединения элементов котла, работающие под давлением, подлежат ультразвуковому контролю по всей длине шва согласно РД 34.17.302-97 (ОП 501 УД-97).
4. Гидравлические испытания котла проводить водой с пробным давлением Рпр=1,1 МПа (11,0 кгс/см²) при температуре воды не ниже 5°С и не выше 40°С, время выдержки котла под давлением - не менее 10 минут.

					001.025.00.000 ВО			
Изм.	Лист	№ докум.	Подп.	Дата	Котел паровой Е-2,5-0,9ГМН	Лит.	Масса	Масштаб
Разраб.		Сбитнев				О	6400	1:20
Пров.						Лист 1	Листов	
Т.контр.								
Рук.					Общий вид	ООО Завод "Энергетик"		
Н.контр.								
Утв.		Диль						

Перв. примен.
Справ. №
Подп. и дата
Инв. № дубл.
Взам. инв. №
Подп. и дата
Инв. № подл.

ЭНЕРГЕТИК
ЗАВОД ПРОМЫШЛЕННЫХ КОТЛОВ